GR6150-1500

EFORT

可达半径1500 mm / 中空手腕 / 手腕可搬运质量15 kg

■ **功能特点**

针对国内中端客户推出的一款喷涂机器人，防爆结构设计；

中空手腕结构，方便喷涂油漆管路布置；

负载大，刚性高，安装方便；

标配喷涂软件包，内置外围设备I/O点，易于集成，编程简单；

尤其适用于汽车零部件、五金零件等不规则形状零件。

■ **适用场景**

为小型整装件喷涂应用场景开发：如汽车零部件（门把手、后视镜、车灯罩、尾翼、内饰件）、电机、减速机等。

■ **适用行业**

适用于汽车零部件、五金等行业。

扫码查看说明书

埃夫特智能装备股份有限公司

EFORT INTELLIGENT EQUIPMENT CO.,LTD.

公司热线：400-052-8877

公司地址：中国（安徽）自由贸易试验区芜湖片区万春东路96号

WWW.EFORT.COM.CN

产品参数/SPECIFICATIONS

手腕可搬运质量		15 kg	
可达半径		1500 mm	
重复定位精度		±0.15 mm	
各轴运动范围 & 最大单轴速度		各轴运动范围	最大单轴速度
	J1	±160°	180°/sec
	J2	±135°	180°/sec
	J3	-60°/+240°	180°/sec
	J4	±540°	360°/sec
	J5	±540°	400°/sec
	J6	±540°	450°/sec
手腕允许负载转矩	J4	44.2 N·m	
	J5	28.8 N·m	
	J6	15.1 N·m	
手腕允许负载转动惯量	J4	1.17 kg·m²	
	J5	0.87 kg·m²	
	J6	0.15 kg·m²	

结构		6轴串联多关节
安装方式		地面、顶吊、壁挂、倾斜角
防护等级	本体	IP 65
	控制柜	IP 54
防爆等级	中国气体	Ex ib mb pxb IIC T4 Gb
	中国粉尘	Ex ib mb pxb IIIC T135℃ Db
	ATEX-气体	II 2G Ex pxb IIC T4 Gb
	ATEX-粉尘	II 2D Ex pxb IIIC T135℃ Db
使用条件	工作电压	三相AC380V(±10%)
	电源容量	5.0 kVA
	温度	0~45 ℃
	湿度	RH≤80%（无结露）
手臂负载	大臂	15 kg
	小臂	10 kg
质量	本体	245 kg
	电柜	140 kg

动作范围/OPERATING SPACE

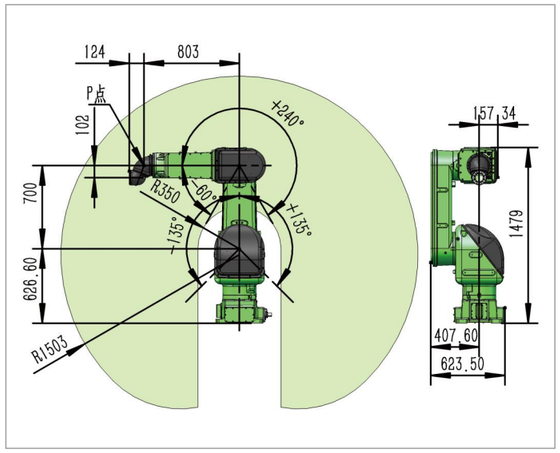

底座&法兰尺寸/BASE& END FLANGE MOUNTING SIZE

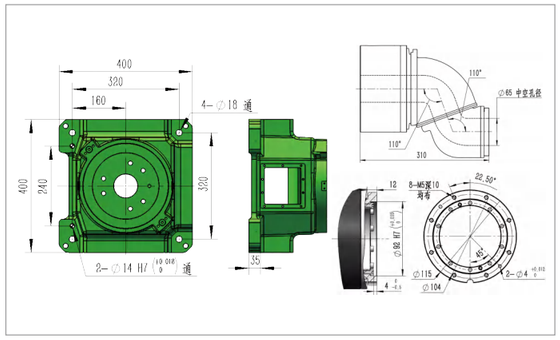

控制柜尺寸&手腕末端负载图/CONTROL CABINET SIZE&WRIST END LOAD MAP

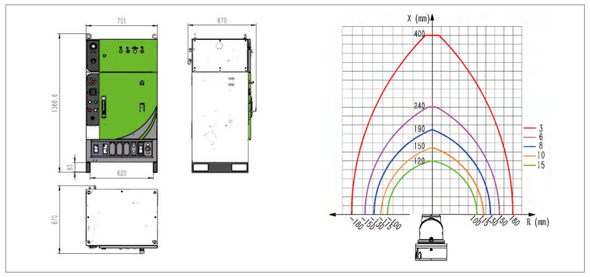

选型配置表/SELECTION&CONFIGURATION TABLE

项目	标准配置	可选配置	
驱动单元	6轴	6+2轴	
电柜-本体线缆	静态:8 m	最长:20 m	
	/	拖链线最长:20 m	
示教器线缆	8 m	最长:20 m	
数字量DI/DO	16/16	/	
模拟量AI/AO	/	可增加模拟量硬件模块，最多16路	
现场总线	Ethercat	ProfiNet	CClink
程序容量	1GB	/	
对外接口	Ethercat网口	/	
软件包	喷涂工艺包	/	
传送带跟踪	/	可选	
颜色	RAL6018	客订	

相关信息发布时间 2023/07